版本	更改单号	更改内容	日期
1		新版发行	20210903
2		Holder外形变更	20211221
3		Holder卡扣外形大小变更	20220115
4		增加重点管控尺寸及编号	20220308

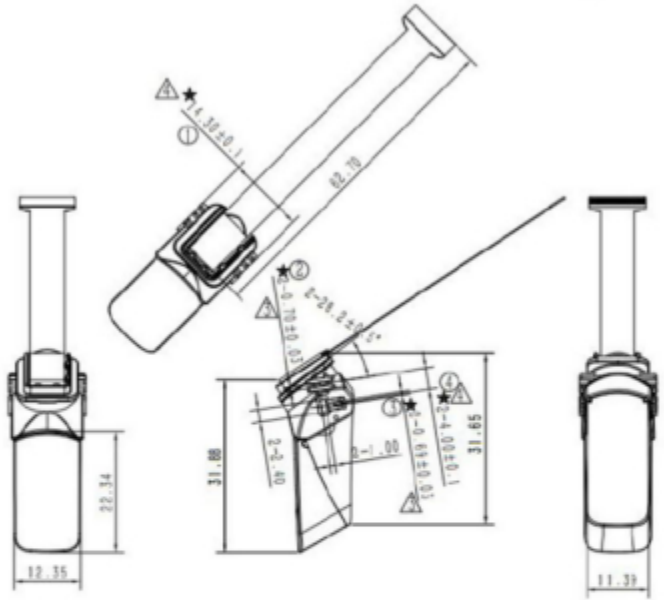

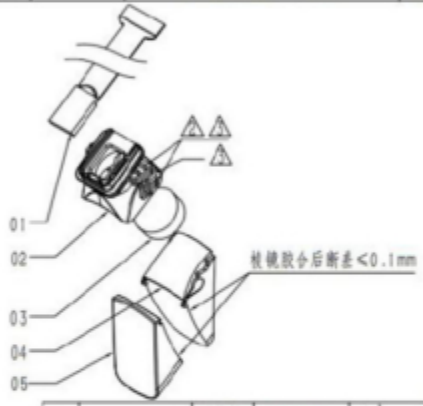

序号	料号	名称	材料	数量	备注
05		补偿镜	Z-E48R	1	透明
04		主镜	Z-E48R	1	透明
03		透镜	K9/ZF13	1	透明
02		Holder	PC+10%GF	1	黑色
01		OLED	-	1	-

技术要求:

1:产品面上不可有缺胶，残胶等问题;

2:产品贴合不可以不符合产品品质要求的气泡，尘点等外观缺陷;

3:产品符合环保要求;

4:产品不可有功能缺失等不良问题;

5:★为重点管控尺寸;

未注公差表			
0~6	±0.05	≤10	±1°
6~30	±0.10	10~50	±30'
30~120	±0.15	50~120	±20'
120~400	±0.20	120~400	±10'
400以上	±0.30	400以上	±5'

设计/日期	SZ-21/09/03	图纸类别	外观面
审核/日期		图纸编号	
批准/日期		图纸名称	OL23C-020#前镜组
视角/第三		材料	
		重量	
		比例 1:1 / 纸幅 A4 / 单位 mm	共 张 第 张

Confidential